SolARenner
Fachgroßhandel für Photovoltaikanlagen

① Wirtschaftlich

Nur Installationskosten; keine Instandhaltungs- oder Energiekosten.

Economic

Only the cost of installation; no maintenance or electricity costs.

② Unabhängig

Das System aktiviert sich selbständig und läuft eigenständig.

Independent

The system is activated and runs independently: no batteries or generators required

③ Leistungsstark

Maximale Effizienz dank der neuesten Generation von Synchronmotoren.

Powerful

Maximum efficiency thanks to a new generation synchronous motor.

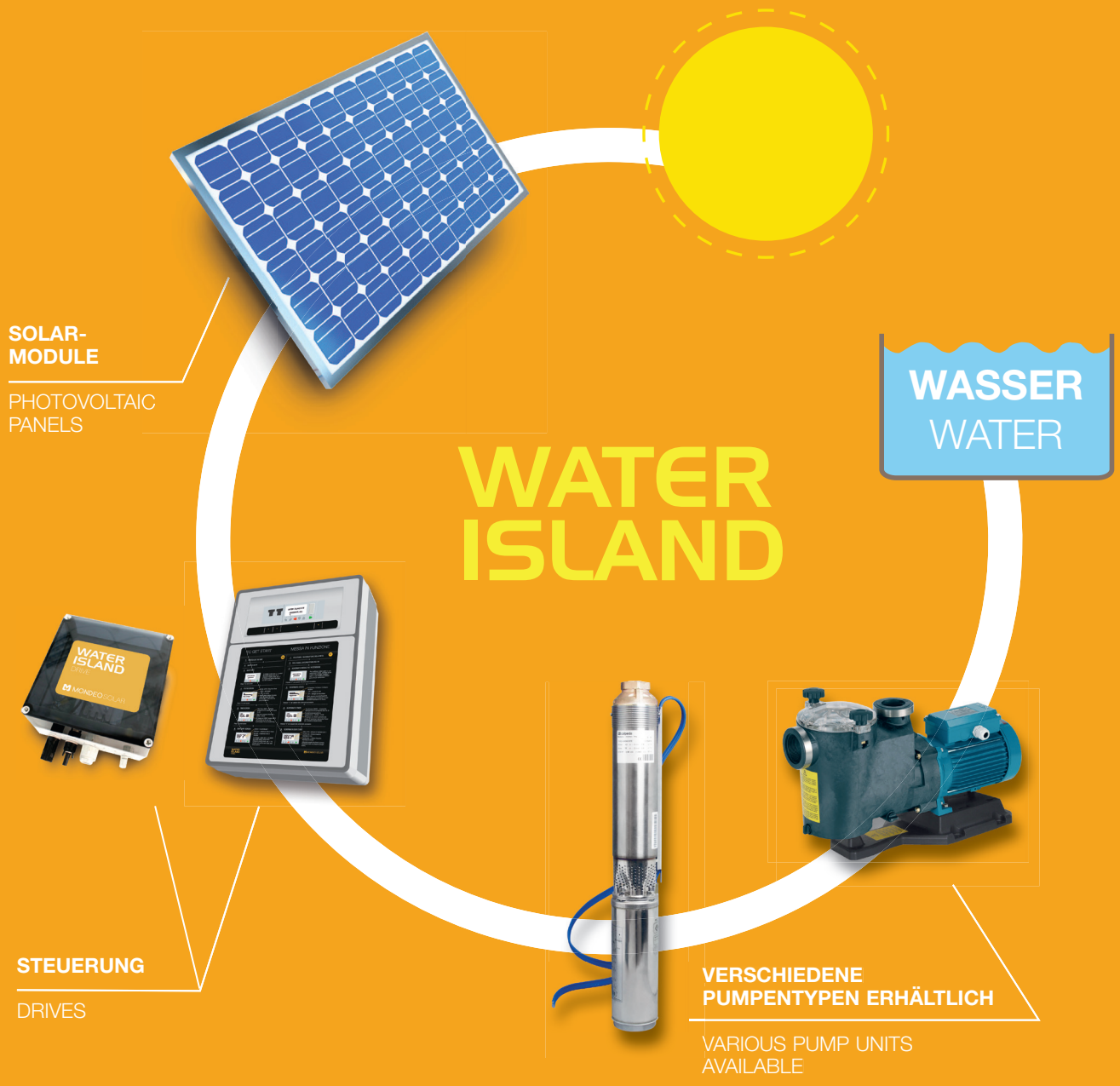

SolARenner
Fachgroßhandel für Photovoltaikanlagen

WATER ISLAND

WATER ISLAND

WARTUNGSFREI
ZERO MAINTENANCE

OHNE BATTERIEN
NO BATTERIES

STÄRKEN
STRENGTHS

Was ist Water Island?

Eine Pumpenstation, die direkt von Sonnenenergie angetrieben wird.
Das System besteht aus 4 einfachen Komponenten:

1. Solarmodule
2. WATER ISLAND-Steuerung (Controller)
3. Synchronmotor
4. Pumpe

Das **Water Island** System wurde in Kollaboration mit führenden Experten im Bereich der angewandten Forschung zu sauberen Energien entwickelt

Wie funktioniert es?

Es startet automatisch bei Sonnenaufgang.
Sobald das Sonnenlicht einen Strom mit mind. 20V DC und 3W erzeugt, aktiviert die Steuerung den Motor der Pumpe wobei die optimalen Betriebsparameter überwacht und eingehalten werden. Unterschiedliche Pumpentypen können installiert werden.

- **Tiefbrunnenpumpen** werden genutzt um das Wasser aus dem Untergrund zu fördern.
- **Umwälzpumpen** werden zum Umwälzen und zur Reinigung von Wasser in geschlossenen Kreisläufen (z.B. Schwimmbecken) eingesetzt.

What is Water Island?

A pumping station directly powered by photovoltaic panels.
The system consists of 4 simple components:

1. high efficiency solar panels
2. the drive (controller)
3. a synchronous motor
4. a pump for fluid movement.

The **Water Island** system was designed in collaboration with leading experts in the field of applied research in clean energy technologies.

How does it work?

It automatically starts up at sunrise.
When the current generated by sunlight reaches a minimum level of 20V DC and a power of 3W, the drive activates the motor pump, monitoring and mantaining optimum operating parameters. Different types of pumps can be installed:

- **submersible well pumps**, used to draw and pump from underground water sources
- **circulation pumps**, used to re-circulate and purify water in closed circuits (e.g., swimming pools).

Einsparungen / savings

Jährliche CO2-Reduzierung / annual reduction of CO2

Keine Batterien erforderlich (Säuren, destilliertes Wasser), keine Entsorgungskosten / **No batteries required** (acids, distilled water), no disposal costs

Keine Wartung erforderlich außer der jährlichen Reinigung der Soloarmodule von Staub und Schmutz / **No maintenance required** other than cleaning the photovoltaic modules annually from dust and debris

Neue Generation von bürstenlosen Motoren mit einer **maximalen Effizienz von über 95%**, wartungsfrei / new generation Brushless motor with **maximum efficiency above 95%**; zero maintenance

Vollautomatischer Betrieb / Fully automatic

Einfache Installation, keine kompilizierten Einstellungen / **Easy to install**; no complicated settings

SolARenner
Fachgroßhandel für Photovoltaikanlagen

ANWENDUNGEN

TIEFBRUNNENPUMPEN //
SUBMERSIBLE PUMPS

Einsatzgebiete: Tiefbrunnen, Wasserversorgung, Beregnung, Bewässerung.
Use: deep wells, water suppy, irrigation.

Abbildung ähnlich.

SCHWIMMBADPUMPEN //
CIRCULATION PUMPS

Einsatzgebiete: Zur Wasserumwälzung in Schwimmbad-Filteranlagen, für Meerwasser, reines oder leicht verschmutztes Wasser mit schwimmenden Festkörpern.
Use: For water circulation in swimming pool filtration systems, for sea water, clean or slightly dirty water with floating solids.

Abbildung ähnlich.

SolARenner
Fachgroßhandel für Photovoltaikanlagen

WI SUB

TIEFBRUNNENPUMPEN // SUBMERSIBLE PUMPS + 2.0 DRIVE

MOTORPUMPE

// Bürstenloser Motor mit Neodym-Eisen-Bor-Rotor und über 95% Effizienz
// Schutzklasse IP68
// Isolationsklasse F
// 4” Konstruktion in Ölbad
// Mehrstufige Tiefbrunnenpumpe für sauberes Wasser in 4” Brunnen. Die schwimmende Laufradkonstruktion sorgt für verschleißarmen Betrieb.
// Hohe Korrosionsbeständigkeit
// Integriertes Rückschlagventil

Material

// NEMA-Anschluss
// Äußeres Gehäuse und Antriebswelle aus AISI 304 Edelstahl

MOTOR-PUMP

// Brushless motor with a neodymium-iron-boron rotor with over 95% efficiency
// Protection Class IP68
// Insulation Class F
// 4” oil filled construction
// Multi-stage centrifugal submersible pump for clean water in 4” wells. Floating impeller design ensures an extremely wear resistant configuration
// High corrosion resistance
// Non-return valve integrated

Material

// NEMA flanged with lower and upper supports
// Outer casing and shaft in AISI 304 stainless steel

+

STEUERUNG

// Steuerung ohne Sensor für Drei-Phasen Synchronmotor mit geringer Hitzeentwicklung
// Eingang/Ausgang Überlastungsschutz
// Benötigt keine Einstellungen
// Einfache Diagnose über visuelle Fehlercodes

DRIVE

// Sensorless drive for three-phase syncronous motor with low heat dissipation
// Input/output overload protective device
// Requires no programming
// Simple diagnostic using visual codes

WI SUB

UNTERWASSERMOTOR-PUMPEN // SUBMERSIBLE PUMPS + DRIVE

- Max. Fördermenge pro Tag*: 6.000 l
- Max. Förderhöhe (H_m): 40 m
- Anzahl der Module: 2

- Max. discharge per day*: 6.000 l
- Max. discharge head (H_m): 40 m
- Number of modules: 2

- Max. Fördermenge pro Tag*: 7.200 l
- Max. Förderhöhe (H_m): 65 m
- Anzahl der Module: 4

- Max. discharge per day*: 7.200 l
- Max. discharge head (H_m): 65 m
- Number of modules: 4

- Max. Fördermenge pro Tag*:15.000 l
- Max. Förderhöhe (H_m): 54 m
- Anzahl der Module: 4

- Max. discharge per day*: 15.000 l
- Max. discharge head (H_m): 54 m
- Number of modules: 4

- Max. Fördermenge pro Tag*:15.000 l
- Max. Förderhöhe (H_m): 65 m
- Anzahl der Module: 6

- Max. discharge per day*: 15.000 l
- Max. discharge head (H_m): 65 m
- Number of modules: 6

- Max. Fördermenge pro Tag*:18.000 l
- Max. Förderhöhe (H_m): 49 m
- Anzahl der Module: 4

- Max. discharge per day*: 18.000 l
- Max. discharge head (H_m): 49 m
- Number of modules: 4

* Die Daten basieren auf einer durchschnittlichen täglichen Sonnenscheindauer von min. 5 Stunden und einer Förderhöhe von min. 20 m.
Zone mit einer Sonneneinstrahlung von 1300-1400 kWh/Jahr, 43° parallel, Azimut 0°, Neigung 30°.
Kann abhängig vom Breitengrad mit der Einwirkung der Sonne variieren.

* Data based on a minimum average daily solar radiation of 5 hours and a min head of 20 m.
Area of irradiance between 1300-1400 kWh/year, 43° parallel, azimuth 0°, tilt 30°.
Can vary based on the latitude of exposure to the sun.

SolARenner
Fachgroßhandel für Photovoltaikanlagen

KONFIGURATIONEN // CONFIGURATIONS

Pumpenset EASY PACK 1

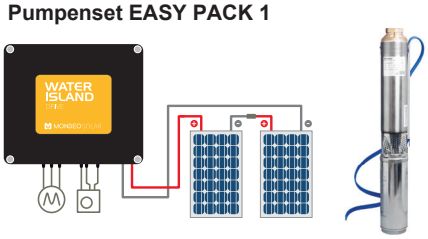

Pumpenset EASY PACK 1

- Max. Fördermenge pro Tag*: 6.000 l
- Max. Förderhöhe (H_m): 40 m
- Anzahl der Module: 2

- Max. discharge per day*: 6.000 l
- Max. discharge head (H_m): 44 m
- Number of modules: 2

* Die Daten basieren auf einer durchschnittlichen täglichen Sonnenscheindauer von min. 5 Stunden und einer Förderhöhe von min. 20 m.
Zone mit einer Sonneneinstrahlung von 1300-1400 kWh/Jahr, 43° parallel, Azimut 0°, Neigung 30°.
Kann abhängig vom Breitengrad mit der Einwirkung der Sonne variieren.

Data based on a minimum average daily solar radiation of 5 hours and a min head of 20 m.
Area of irradiance between 1300-1400 kWh/year, 43° parallel, azimuth 0°, tilt 30°.
Can vary based on the latitude of exposure to the sun.

Pumpenset EASY PACK 2 / 3 /5

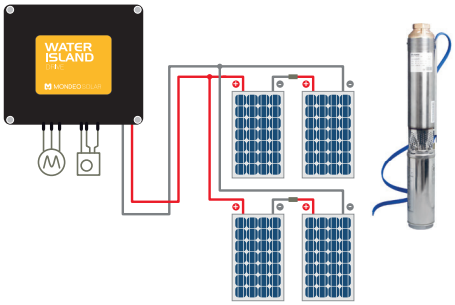

Pumpenset EASY PACK 2

- Max. Fördermenge pro Tag*: 7.200 l
- Max. Förderhöhe (H_m): 65 m
- Anzahl der Module: 4

- Max. discharge per day*: 7.200 l
- Max. discharge head (H_m): 65 m
- Number of modules: 4

Pumpenset EASY PACK 3

- Max. Fördermenge pro Tag*: 15.000 l
- Max. Förderhöhe (H_m): 54 m
- Anzahl der Module: 4

- Max. discharge per day*: 15.000 l
- Max. discharge head (H_m): 54 m
- Number of modules: 4

Pumpenset EASY PACK 5

- Max. Fördermenge pro Tag*: 18.000 l
- Max. Förderhöhe (H_m): 49 m
- Anzahl der Module: 4

- Max. discharge per day*: 18.000 l
- Max. discharge head (H_m): 49 m
- Number of modules: 4

* Die Daten basieren auf einer durchschnittlichen täglichen Sonnenscheindauer von min. 5 Stunden und einer Förderhöhe von min. 20 m.
Zone mit einer Sonneneinstrahlung von 1300-1400 kWh/Jahr, 43° parallel, Azimut 0°, Neigung 30°.
Kann abhängig vom Breitengrad mit der Einwirkung der Sonne variieren.

Data based on a minimum average daily solar radiation of 5 hours and a min head of 20 m.
Area of irradiance between 1300-1400 kWh/year, 43° parallel, azimuth 0°, tilt 30°.
Can vary based on the latitude of exposure to the sun.

Pumpenset EASY PACK 4

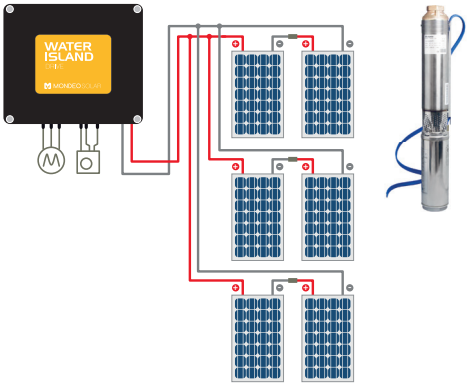

Pumpenset EASY PACK 4

- Max. Fördermenge pro Tag*: 15.000 l
- Max. Förderhöhe (H_m): 65 m
- Anzahl der Module: 6

- Max. discharge per day*: 15.000 l
- Max. discharge head (H_m): 65 m
- Number of modules: 6

* Die Daten basieren auf einer durchschnittlichen täglichen Sonnenscheindauer von min. 5 Stunden und einer Förderhöhe von min. 20 m.
Zone mit einer Sonneneinstrahlung von 1300-1400 kWh/Jahr, 43° parallel, Azimut 0°, Neigung 30°.
Kann abhängig vom Breitengrad mit der Einwirkung der Sonne variieren.

Data based on a minimum average daily solar radiation of 5 hours and a min head of 20 m.
Area of irradiance between 1300-1400 kWh/year, 43° parallel, azimuth 0°, tilt 30°.
Can vary based on the latitude of exposure to the sun.

SolARenner

Fachgroßhandel für Photovoltaikanlagen

Gewerbering 3
D-86922 Eresing
Tel.: +49 (0) 8193 / 99 60 92 -0
Fax: +49 (0) 8193 / 99 60 92 -1
E-Mail: info@solarenner.de
Internet: www.solarenner.de
www.shop-muenchner-solarmarkt.de