Montageanleitung

Clamp light

Systembefestigung

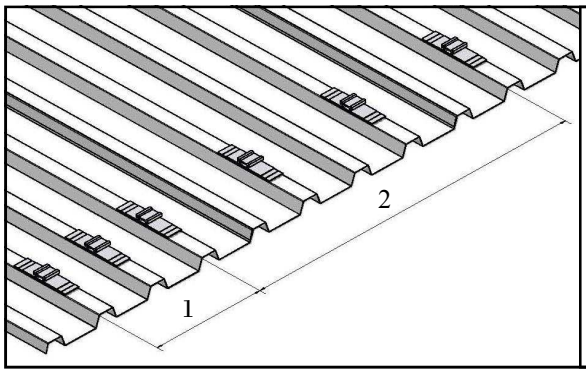

1 - Trapezverbinder aufteilen.
Den ersten Meter jede Trapewelle mit Einem Trapezverbinder versehen.
2 - Fortlaufend kann auf jede zweite Trapezwelle montiert werden.

! Bohrschrauben können erst ab einer Trapez-blechstärke von (siehe Statik) verwendet werden. Unter dieser Trapezblechstärke müssen Bulb-Tite-Nieten verwendet werden.

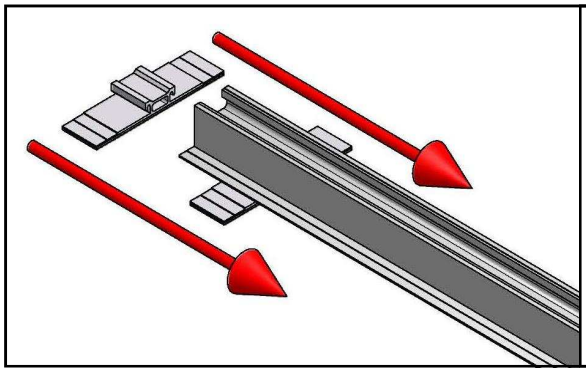

Trapezverbinder nach Aufteilung in Das Clamp-Montageprofil fädeln.

! Trapezverbinder nicht vorher auf das Trapezblech schrauben. Dies kann in den folgenden Schritten zu Schwierigkeiten führen.

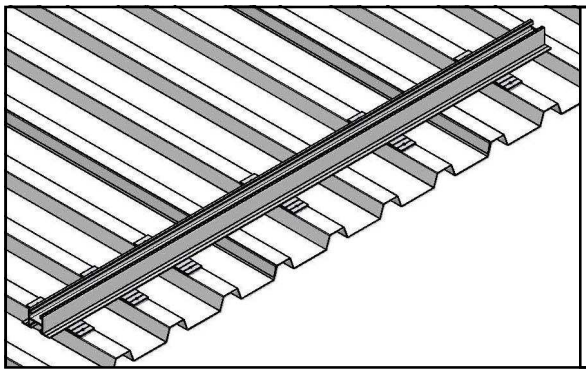

Montageschiene mit Trapezverbinder auflegen.

Montageschiene ausrichten und Trapezverbinder positionieren.

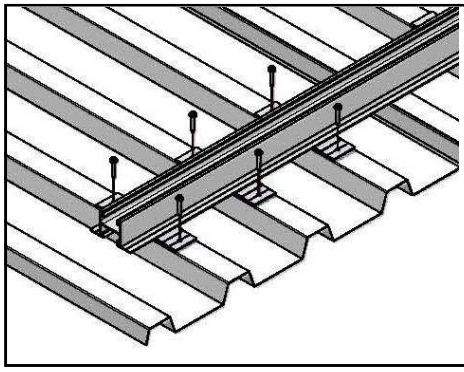

Trapezverbinder mit Bohrschrauben oder Bulb-Tite-Nieten befestigen

!!! Achtung !!!
Längenausdehnungen mit einer Fuge von ca.300mm (Sikkenabstand) sind nach max. 18mtr. (zwei Stoßverbindungen) vorzusehen.

BenzAluSysteme solarlines

Modulbefestigung

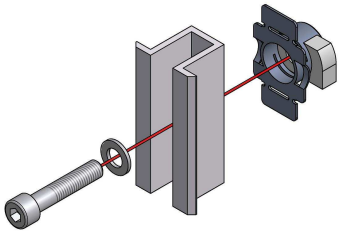	Mittel/-Seitenklemmen mit Inbusschraube, Sperrkantscheibe und Eindrehstein Vorkonfektionieren (Voraschlag).
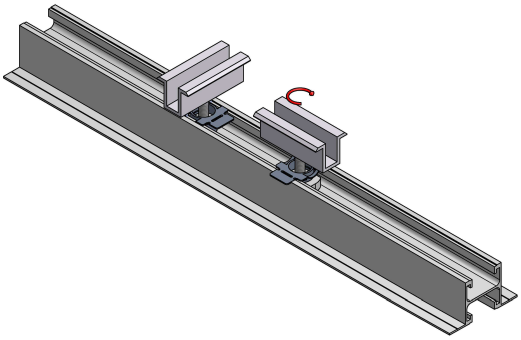	Mittel/-Seitenklemmen mit Eindrehstein In Montageschiene eindrehen.
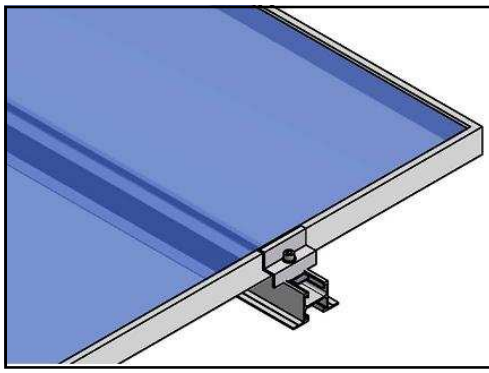	Modul auflegen und ausrichten. Seitenklemmen festziehen.
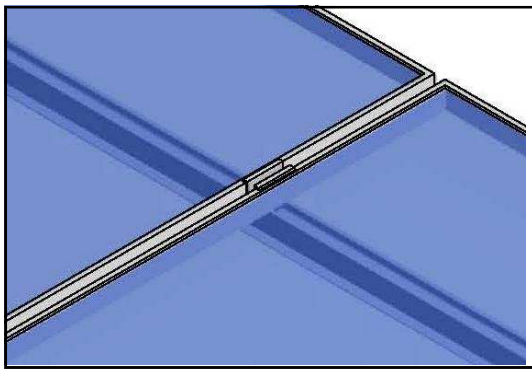	Mit Mittelklemme gleich verfahren wie Bei Seitenklemme. Modul auflegen, ausrichten und Mittelklemme festziehen.